Demande de devis

Coffret Industrie

A envoyer par mail à : ***info@bals-france.fr***

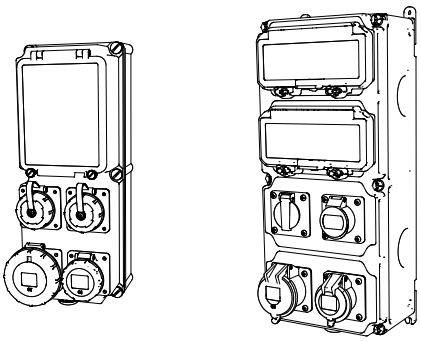

Distributeur : ..... *Contact :*	*Tél. :* .....
Installateur : ..... *Contact :*	*Mail :* .....
Affaire :	

Caractéristiques Techniques

- ☐ Caoutchouc
- ☐ Métallique
- ☐ Plastique

Indice de protection : ☐ IP44 ☐ IP54 ☐ IP67

Prises :	*NF* (domestique)	*NF EN 60 309-1/2 (CEI)*				Autres départs	
	10/16A	**16A**	**32A**	**63A**	**125A**		
Quantité(s)							
Brochage 2P / 2P+T 3P+T / 3P+N+T	**2P+T**						
Tension	**230V**						

Protection de tête	☐ Sans ☐ Interrupteur ☐ Inter différentiel ☐ Disjoncteur ☐ Disjoncteur Diff. ☐ Arrêt d'urgence

Protection des prises	☐ Sans ☐ Par prise ☐ Par groupe de prises
	☐ Disjoncteur ☐ Disjoncteur Diff.

Schéma

Observations